Información Técnica
Relación de piezas y planos despieces

Aspirador AS182K (Ref. 8200100)
(*) Piezas que no se montan en la versión actual

Pos.	Ref.	Vrs.	Serie	Descripción
1	8245343			CABLE TOMACORRIENTE 8 mts.
2	8202318			MANGUITO
3	8202319			BRIDA FIJACION CABLE
4	8279005			TORNILLO C.ALOMADA D.5x20 PH.BZ.
5	8268244			CONDENSADOR CABEZAL
6	8268022			REGLETA CONEXIONADO
7	8202320			GANCHO AS182K
8	8279004			TORNILLO C.ALOMADA D.5x30 PH.B.
9	8202321			ASA AS182K
10	8279006			TORNILLO C.ALOMADA D.5x35 PH.B.
11	8202322			TAPA SUPERIOR CABEZAL AS182K
12	8219240			CHAPA MARCA AS182K
13	8215046			INTERRUPTOR
14	8299162			FILTRO
15	8202323			TAPA CUBRE-MOTOR
16	8299163			ARANDELA
17	8204209			SOMBRERO MOTOR
18	8279007			TORNILLO C.ALOMADA D.5x40 PH.B.
19	8202325			PRENSA MOTOR AS182K
20	8204208			JUNTA L
21	8269043			MOTOR 220-240V 50/60Hz
22	8299165			ARANDELA MTP
23	8202324			BASE CABEZAL CON GUARNICION
24	8299213			CIRCUITO TELECONTROL C/BRIDAS
25	8279009			TORNILLO C.ALOMADA D.5x15 PH.BZ.
26	2385005			TUERCA EXAGONAL M.4
27	8273032			TORNILLO C.AV. M.4x16 PH.
28	4468072			BASE EMPOTRABLE
29	8202326			TOPE PLASTICO
30	8279008			TORNILLO C.ALOMADA D.5x25 PH.B. INOX.
31	8202441			CUERPO ANTIESPUMA AS182K
32	8299166			REJILLA ANTIESPUMA
33	8202442			BOYA AS182K
34	8202329			ARO FILTRO
35	8299167			TENSOR FILTRO CONICO
36	8299168			FILTRO POLIESTER
37	8202677	D0	6800	DEPOSITO AS182K (2V)
* 37 -	8202331			DEPOSITO AS182K (1V)
38	8289052			REMACHE
39	8202332			CIERRE DEPOSITO
40	8299170			JUNTA
41	8299171			JUNTA
42	8202333			DEFLECTOR
43	8202334			BOCA ASPIRACION D.38
44	8245344			CJTO PULSADOR
45	8226121			MUELLE BOCA ASPIRACION
46	8219242			ADHESIVO LOGO VIRUTEX (AS182K)
* 47	8202335			BANDA ANTICHOQUES AS182K
48	8299172			RUEDA
49	8299173			CONECTOR.Y. D.32
50	8299077			TUBO FLEXIBLE CON CONECTORES 3M.
51	8202330			CIERRE SOPORTE FILTRO
52	8299203			FILTRO CARTUCHO PAPEL AS182K
53	8202422	B0		BRIDA FIJACION CIRCUITO TELECONTROL
54	8299214	B0		CIRCUITO TELEC. S/BRIDAS
55	8217033			JGO 2 Un ESCOBILLAS C/PORT. AS182/282K
56	8202678	D0	6800	PEANA AS182K
* 57	8279009	D0	6800	TORNILLO C.ALOMADA D.5x15 PH.BZ.
S/P	8294225			CAJA EMBALAJE AS182K

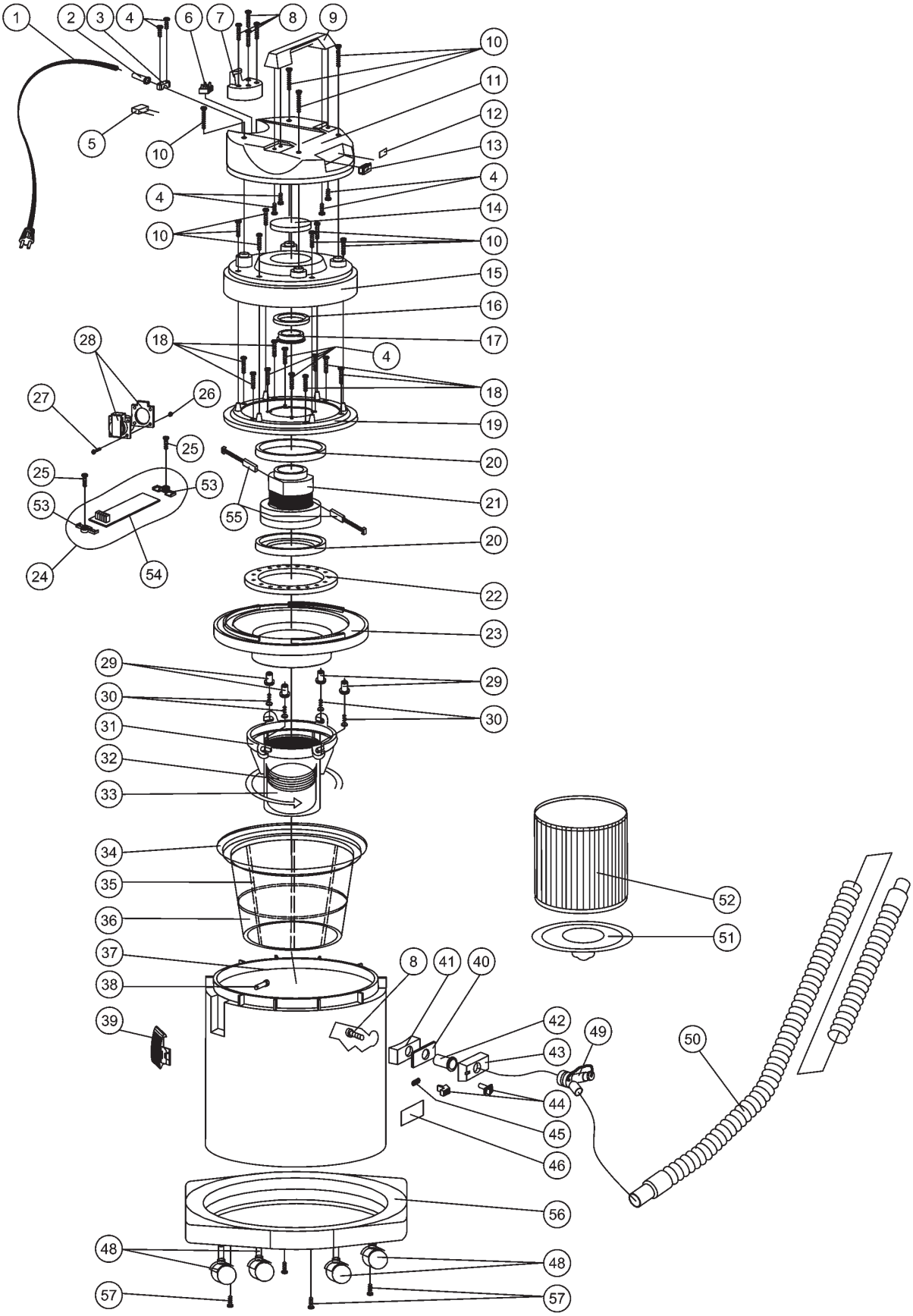
1
2
3
4
6
7
8
9
10
11
12
13
5
10
4
4
14
10
10
15
16
17
28
18
4
18
27
26
19
25
20
25
53
21
53
55
20
24
54
22
23
29
29
30
30
31
32
33
34
35
52
36
51
37
8
41
40
38
42
49
39
43
50
44
45
46
56
48
48
57
57

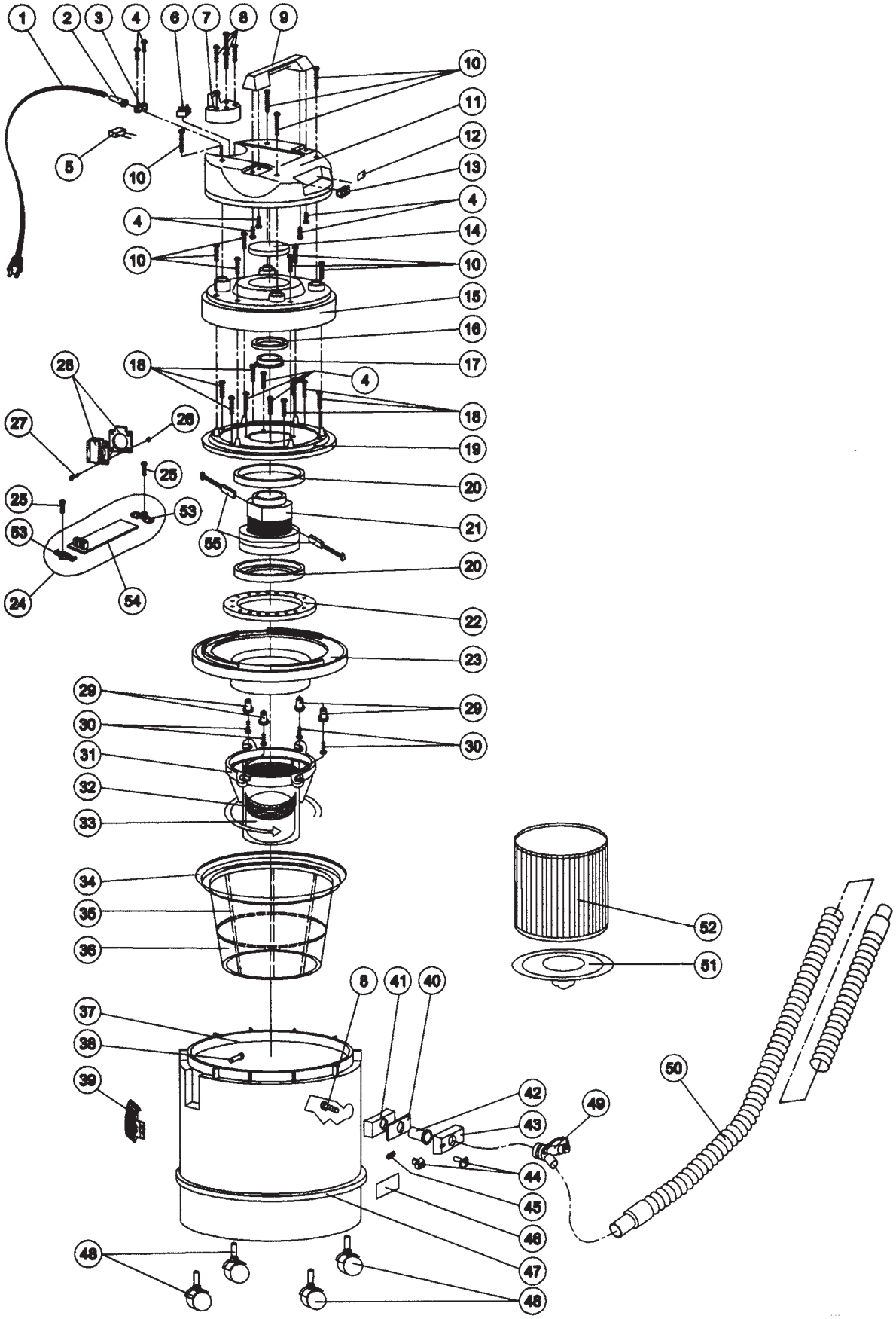
1
2
3
4
6
7
8
9
10
11
12
13
5
10
4
4
14
10
10
15
16
17
28
18
4
18
27
26
19
25
20
25
53
21
53
55
20
24
54
22
23
29
29
30
30
31
32
33
34
35
36
52
51
8
41
40
37
38
39
42
49
43
50
44
45
46
47
48
48

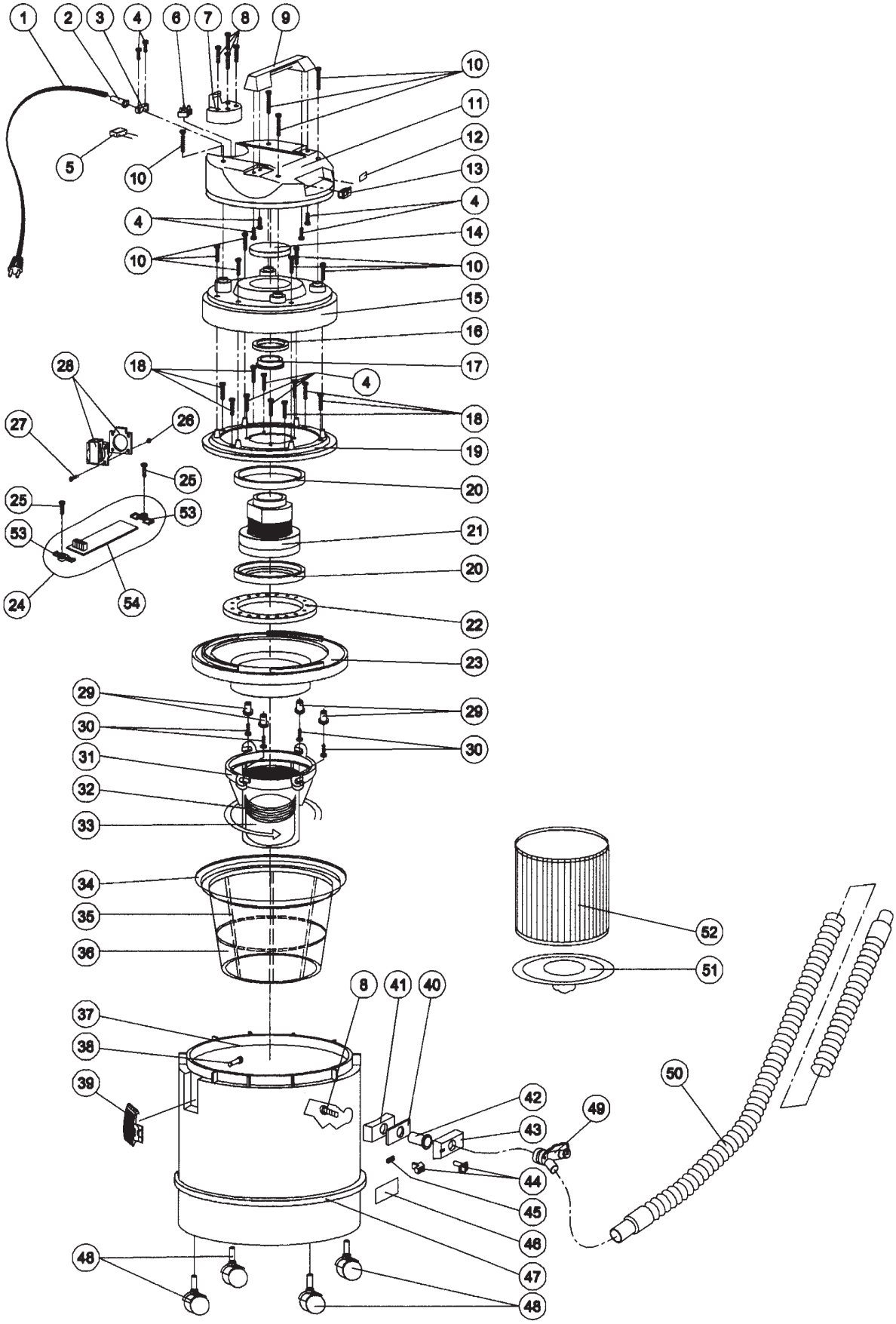
1
2
3
4
6
7
8
9
10
11
12
13
5
10
4
4
14
10
10
15
16
17
28
18
4
18
27
26
19
25
20
25
53
53
21
20
24
54
22
23
29
29
30
30
31
32
33
34
35
36
52
51
8
41
40
37
38
39
42
49
43
50
44
45
46
48
47
48

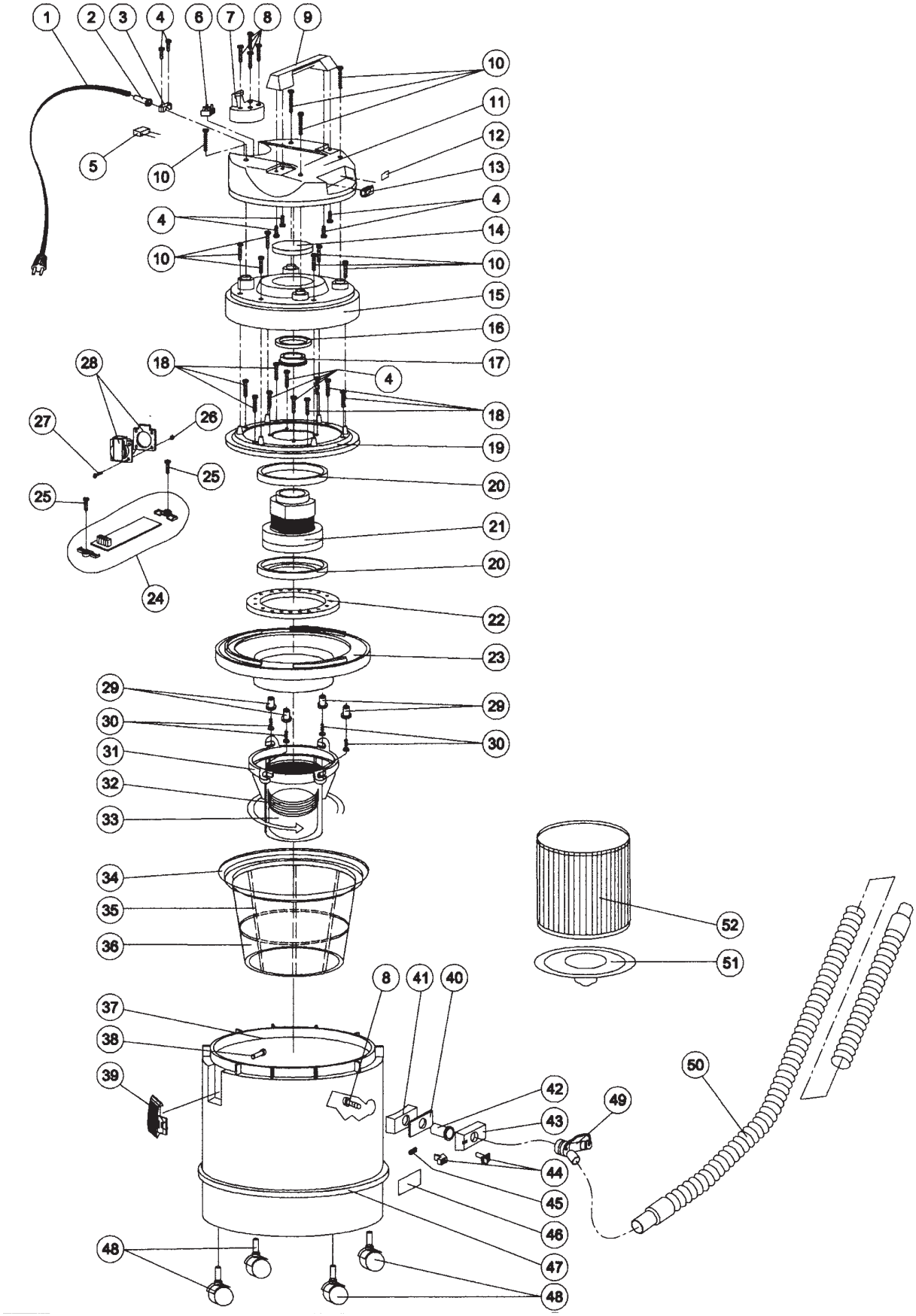
1
2
3
4
6
7
8
9
10
11
12
13
5
10
4
4
14
10
10
15
16
28
18
17
4
18
27
26
19
25
20
25
21
20
24
22
23
29
29
30
30
31
32
33
34
35
36
52
51
8
41
40
37
38
39
42
49
43
50
44
45
46
48
47
48