**Información Técnica**
Relación de piezas y planos despieces

**Pistola decapadora PD52X (Ref. 5200500)**
(*) Piezas que no se montan en la versión actual

| Pos. | Ref. | Vrs. | Serie | Descripción |
|---|---|---|---|---|
| 1 | 4302025 | | | BRIDA FIJACION CABLE |
| 2 | 5202846 | | | BOQUILLA PROTECCION |
| 3 | 5219703 | | | ADHESIVO MODELO PD52X |
| 4 | 5234054 | | | TOBERA AG98E |
| 5 | 5246561 | | | TOBERA+RESISTENCIA PD52X 230V |
| 5 - | 5246562 | | | TOBERA+RESISTENCIA PD52X 120V |
| 6 | 5246587 | | | MOTOR VENTILADOR 230/120V |
| 7 | 5246598 | | | JGO CARCASAS PC52X |
| 8 | 5246601 | | | INTERRUPTOR+CIRCUITO 230/120V |
| 9 | 5279028 | | | TORNILLO D.3X14 C.ALOM TORX RF81T |
| 10 | 5400025 | | | CONEXION 2x1 |
| 10 - | 5346394 | | | CONEXION 2X1,5 CL.PLANA |
| 11 | 8002043 | | | MANGUITO CORTO |

| Pos. | Ref. | Vrs. | Serie | Descripción |
|---|---|---|---|---|

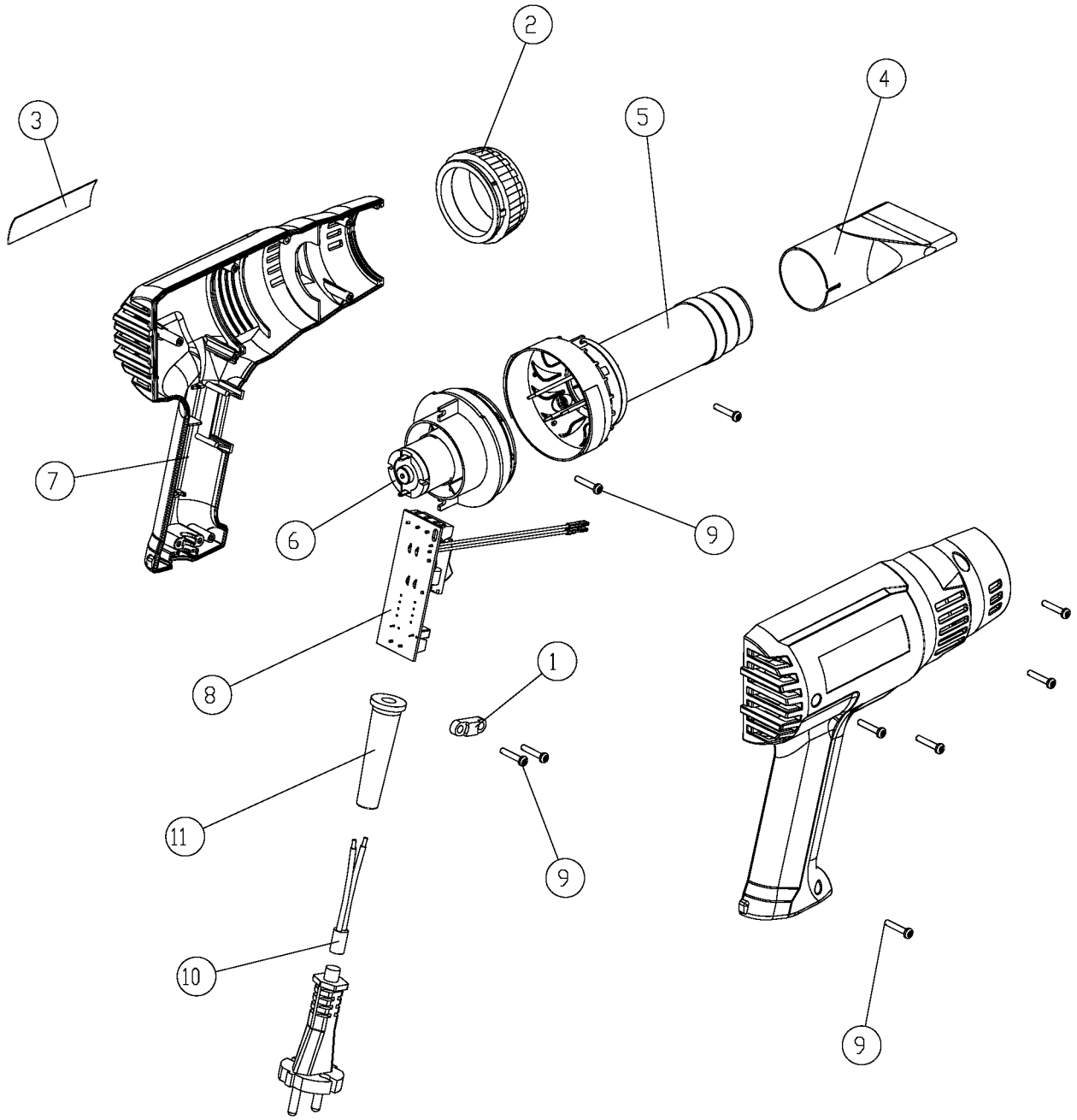
2
4
3
5
7
6
9
8
1
11
9
10
9