**Información Técnica**
Relación de piezas y planos despieces

**Plantilla fresado PF700 (Ref. 6046477)**
(*) Piezas que no se montan en la versión actual

| Pos. | Ref. | Vrs. | Serie | Descripción |
|---|---|---|---|---|
| 1 | 4475017 | | | TORNILLO ALLEN M.4x10 |
| 2 | 4475044 | | | TORNILLO ALLEN M.4x15 (DIN 912) |
| 3 | 6002815 | | | DISCO APOYO |
| 4 | 6022672 | | | PIVOTE CENTRO |
| 5 | 6023923 | | | ESCUADRA FIJACION |
| 6 | 6046472 | | | CJTO PERFIL L400 C/CONECTOR |
| 7 | 6046473 | | | CJTO PERFIL L700 C/CONECTOR |
| 8 | 6089075 | | | ANCLAJE CENTRO |
| 9 | 6046475 | | | CJTO ESCUADRA FIJACION |
| 10 | 6046476 | | | CJTO PATIN C/BLOCAJE |
| 11 | 6075160 | | | TORNILLO ALLEN M.4x30 |
| 12 | 6046474 | | | CJTO PIVOTE CENTRO |
| 13 | 6089076 | | | TUERCA CONECTOR M4 |
| 14 | 6099671 | | | DESTORNILLADOR EXAG.C/BOLA 3X100 |

| Pos. | Ref. | Vrs. | Serie | Descripción |
|---|---|---|---|---|

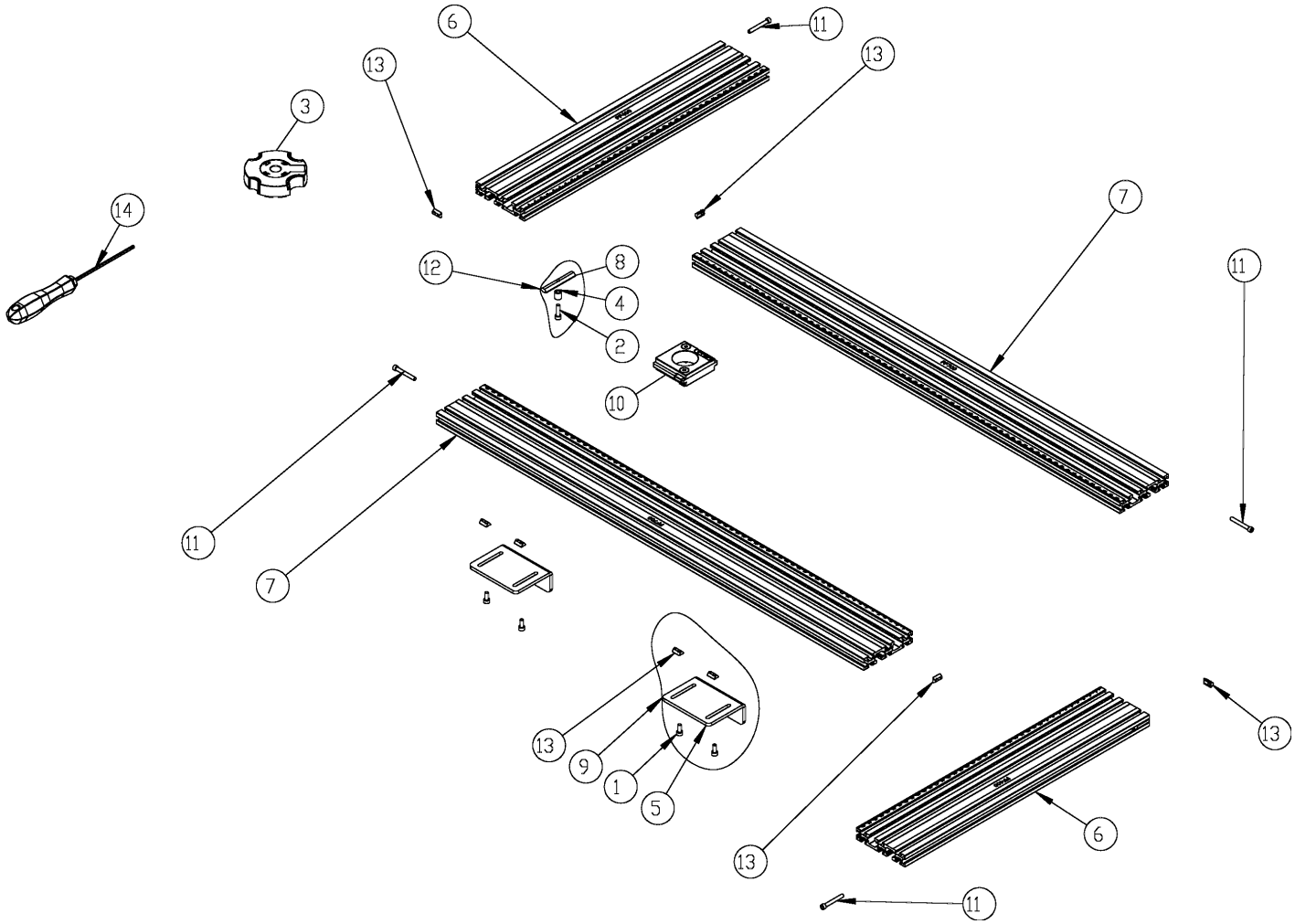
6
11
13
13
3
14
7
12
8
4
2
11
10
11
7
13
9
1
5
13
6
13
11