Información Técnica
Relación de piezas y planos despieces

Plantilla fresado PF400 (Ref. 6046470)
(*) Piezas que no se montan en la versión actual

Pos.	Ref.	Vrs.	Serie	Descripción
1	4475017			TORNILLO ALLEN M.4x10
2	4475044			TORNILLO ALLEN M.4x15 (DIN 912)
3	6002815			DISCO APOYO
4	6022672			PIVOTE CENTRO
5	6023923			ESCUADRA FIJACION
6	6046471			CJTO PERFIL L200 C/CONECTOR
7	6046472			CJTO PERFIL L400 C/CONECTOR
8	6089075			ANCLAJE CENTRO
9	6046475			CJTO ESCUADRA FIJACION
10	6046476			CJTO PATIN C/BLOCAJE
11	6075160			TORNILLO ALLEN M.4x30
12	6046474			CJTO PIVOTE CENTRO
13	6089076			TUERCA CONECTOR M4
14	6099671			DESTORNILLADOR EXAG.C/BOLA 3X100

Pos.	Ref.	Vrs.	Serie	Descripción

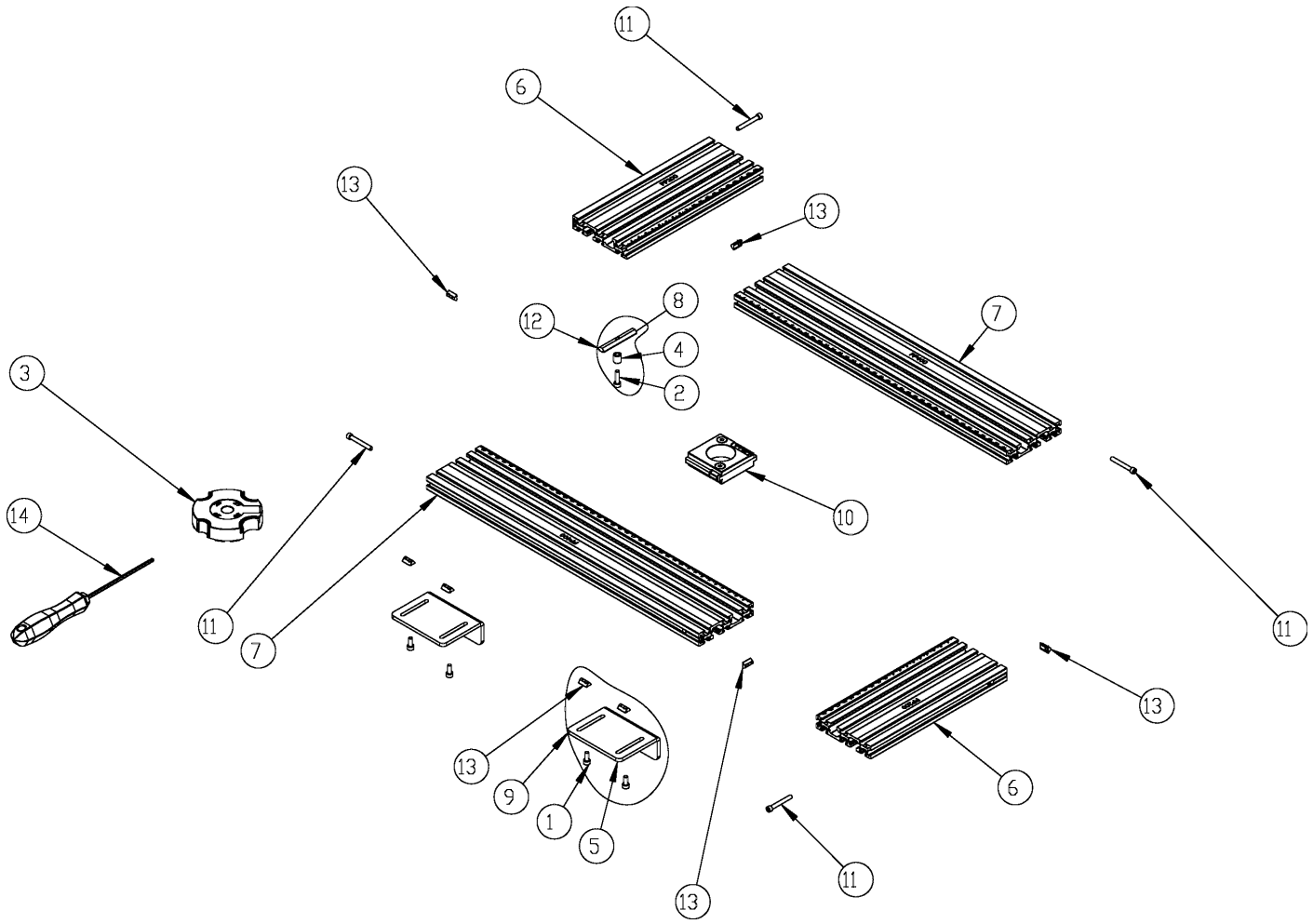
11
6
13
13
8
12
4
2
7
3
10
14
11
7
11
13
13
9
1
5
6
11
13