Información Técnica
Relación de piezas y planos despieces

Elevador de puertas EP70P (Ref. 7000600)
(*) Piezas que no se montan en la versión actual

Pos.	Ref.	Vrs.	Serie	Descripción
1	1680041			ARANDELA 8.2x20x2.5
2	4424004			ARANDELA PLANA
3	7002515			BASE ELEVADOR
4	7002516			BASE ANTIDESLIZANTE
5	7002517			TOPE
6	7006381			PEDAL
7	7019386			ADHESIVO MARCA EP70P
8	7021323			EJE SOPORTE
9	7023455			CONTRAPEDAL
10	7045600			CJTO. PLATAFORMA
11	7088127			PASADOR CIL. ESTRIADO D6x24
12	7088128			PASADOR CIL. ESTRIADO D6x30
13	7088129			PASADOR CIL. ESTRIADO D6x40
14	7099239			PROTECTOR FIELTRO
15	9571003			TORNILLO EXAGONAL M.8X15 120K.
16	7091113			BASE ANTIDESLIZANTE
S/P	7094408			CAJA EMBALAJE EP70P

Pos.	Ref.	Vrs.	Serie	Descripción

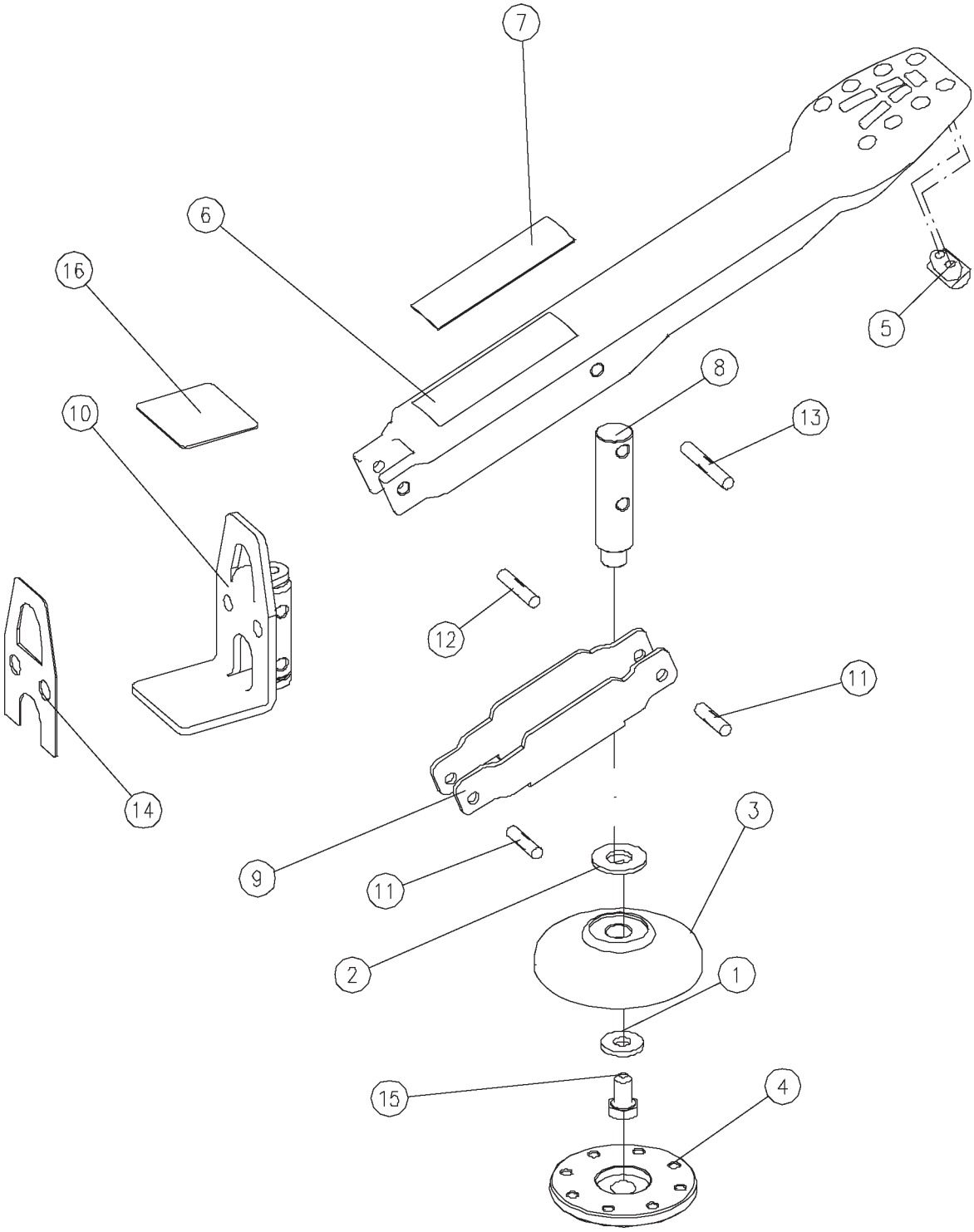
7
6
16
5
8
10
13
12
11
14
3
9
11
2
1
15
4

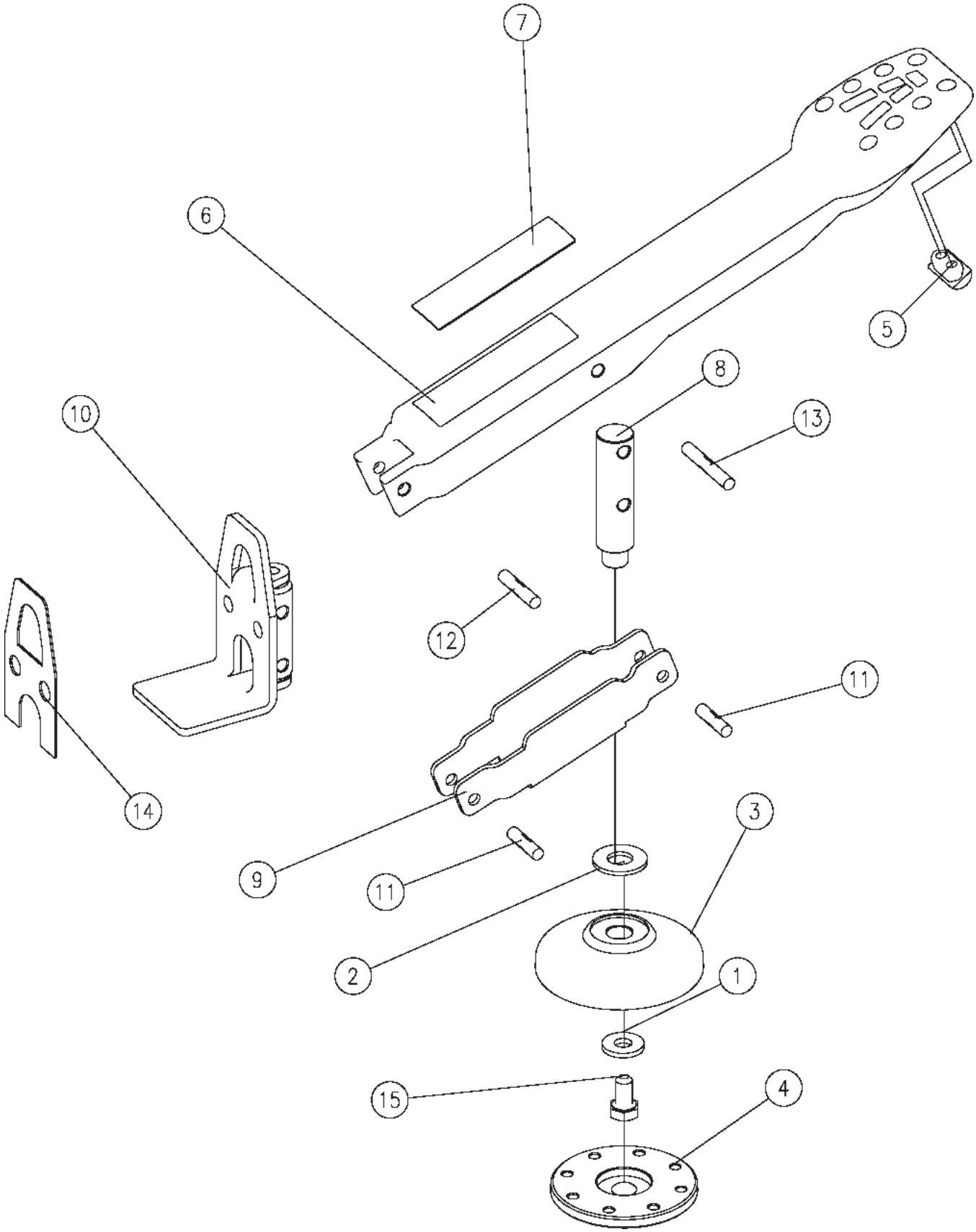
7
6
5
8
13
10
12
11
14
3
9
11
2
1
15
4