Información Técnica
Relación de piezas y planos despieces

Cjto. grupo retestador EB25 (Ref. 6346048)
(*) Piezas que no se montan en la versión actual

Pos.	Ref.	Vrs.	Serie	Descripción
1	6307031			BASE RETESTADOR EB-25
2	1610018			CASQUILLO A BOLAS KH 1228
3	1628072			GUIA RESORTE
4	1626045			MUELLE VARILLA DESLIZAMIENTO
5	1688015			ANILLO ELASTICO D.12 (DIN 471)
6	1628089			VARILLA DESLIZAMIENTO
7	1675031			ESPARRAGO ALLEN M.6X10
8	6306356	B1	6569	SOPORTE ELECTROIMAN EB15/EB25
* 8 -	1606056			SOPORTE ELECTROIMAN (RECAMBIO)
9	1626042			MUELLE CUCHILLA
10	3870033			TORNILLO AUT. 4x5/8 PH.B.
11	4445030			CJTO MICRORRUPTOR
12	1628074			TURRION CUCHILLA MOVIL
13	8581014			ARANDELA ESTRIADA d.6,1 (DIN 6798-ANR)
* 14	1675045	C0	6769	TORNILLO ALLEN M.6x15 (DIN 912)
* 14 -	1675035			TORNILLO ALLEN M.6x10 (DIN 912)
15	1650049			ELECTROIMAN 230V 50/60Hz RETESTADOR
16	3885004			TUERCA EXAGONAL M.8 AUTOBLOCANTE
17	6331016			CUCHILLA MOVIL
18	1628071			TURRION SUJETA CUCHILLAS
19	1673018			TORNILLO ALLEN M.6x20 (DIN 7991) C/AV
20	1631005			CUCHILLA FIJA
21	1322078			TUERCA
22	1650050			CABLE CONEXION RETESTADOR
23	2385005			TUERCA EXAGONAL M.4
24	9580005			ARANDELA PLANA d.10,2x20x0,26 (ACERO)
25	4473021			TORNILLO ALLEN M.8x35 (DIN 7991) C/AV
26	2023036			ARANDELA d.8,25x15,75x2
27	4434029			SOPORTE MICRORRUPTOR
28	1372016			TORNILLO C.CIL. M.4X6 PH. (DIN 7985)
29	4428042			VARILLA DESLIZAMIENTO
30	1680026			ARANDELA PLANA d.4,3x9x0,8 (DIN125-A)
31	6371025			TORNILLO EXAGONAL M.4x12 (DIN 933)
32	8523386			TAPA PROTECCION CUCHILLA
33	5284002			ARANDELA FIJACION RAPIDA d.4 (SRM)
34	8519325			ADHESIVO ADVERTENCIA
35	8522367			EJE PROTECCION CUCHILLAS
36	8523385			SOPORTE PROTECTOR CUCHILLA
37	8423195			ARANDELA d.6,3x15x1,5
38	1675045			TORNILLO ALLEN M.6x15 (DIN 912)
39	6478001			TORNILLO TRILOBULAR C.CIL. M.4X8 PH.
40	4383008	D0	7062	ARANDELA AET d.8,4
* 40 -	4380012	B1	6614	ARANDELA PLANA d.6,4x12x1,6 (DIN125-A)
41	7026007	D0	7062	MUELLE PROTECCION SIERRA
42	8521425	D0	7062	TURRION CONTRATUERCA
43	8523566	D0	7062	SOPORTE MUELLE ELECTROIMAN

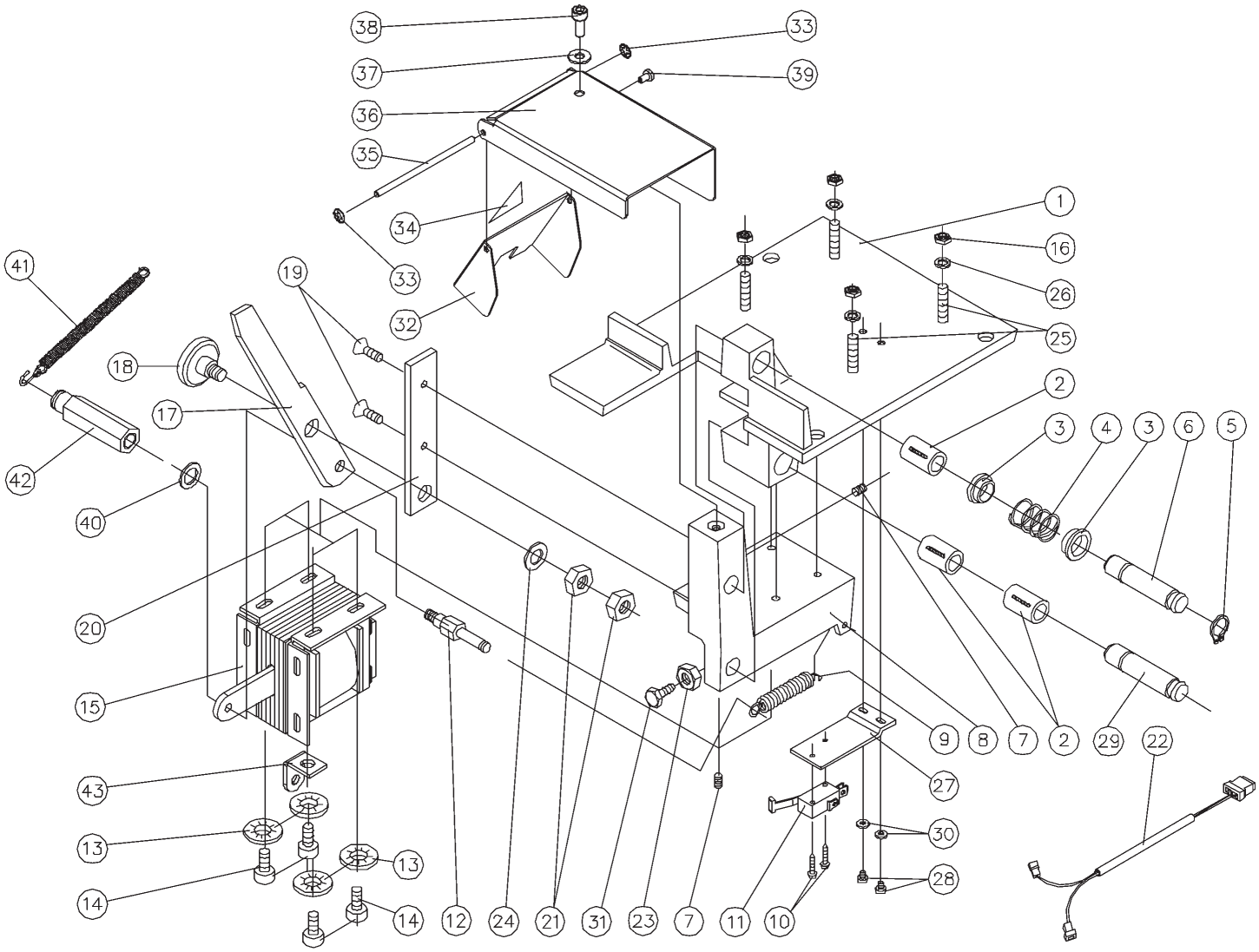
38
33
37
39
36
35
34
33
32
1
16
26
25
41
19
18
17
42
40
2
3
4
3
6
5
20
15
9
8
7
2
29
22
27
43
13
13
14
14
12
24
21
31
23
7
11
10
30
28

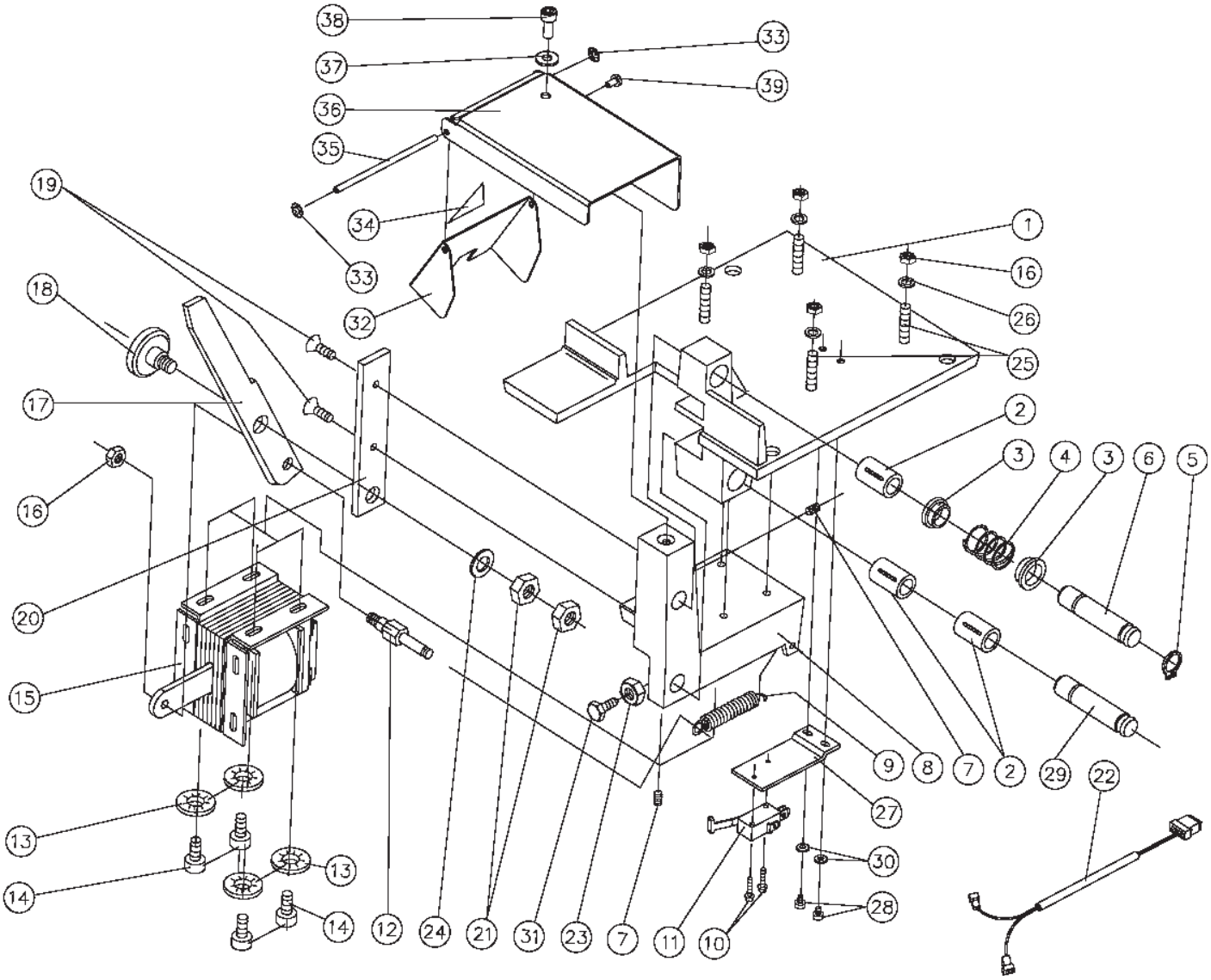
38
37
36
35
19
18
17
16
20
15
13
14
13
14
12
24
21
31
23
7
11
10
33
39
34
33
32
1
16
26
25
2
3
4
3
6
5
9
8
7
2
29
22
27
30
28

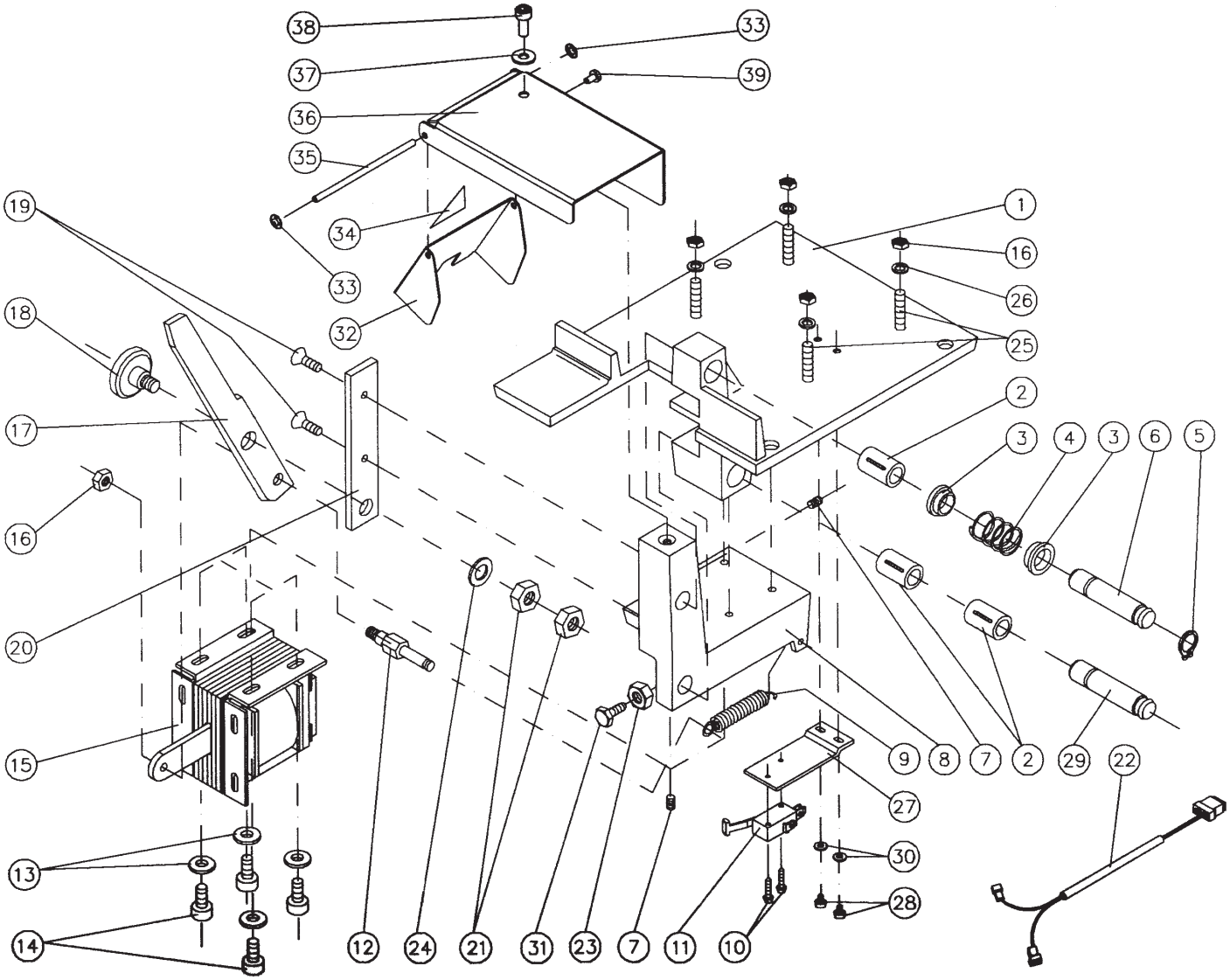
38
33
37
39
36
35
19
34
33
32
18
17
16
20
15
13
14
12
24
21
31
23
7
11
10
1
16
26
25
2
3
4
3
6
5
9
8
7
2
29
22
27
30
28

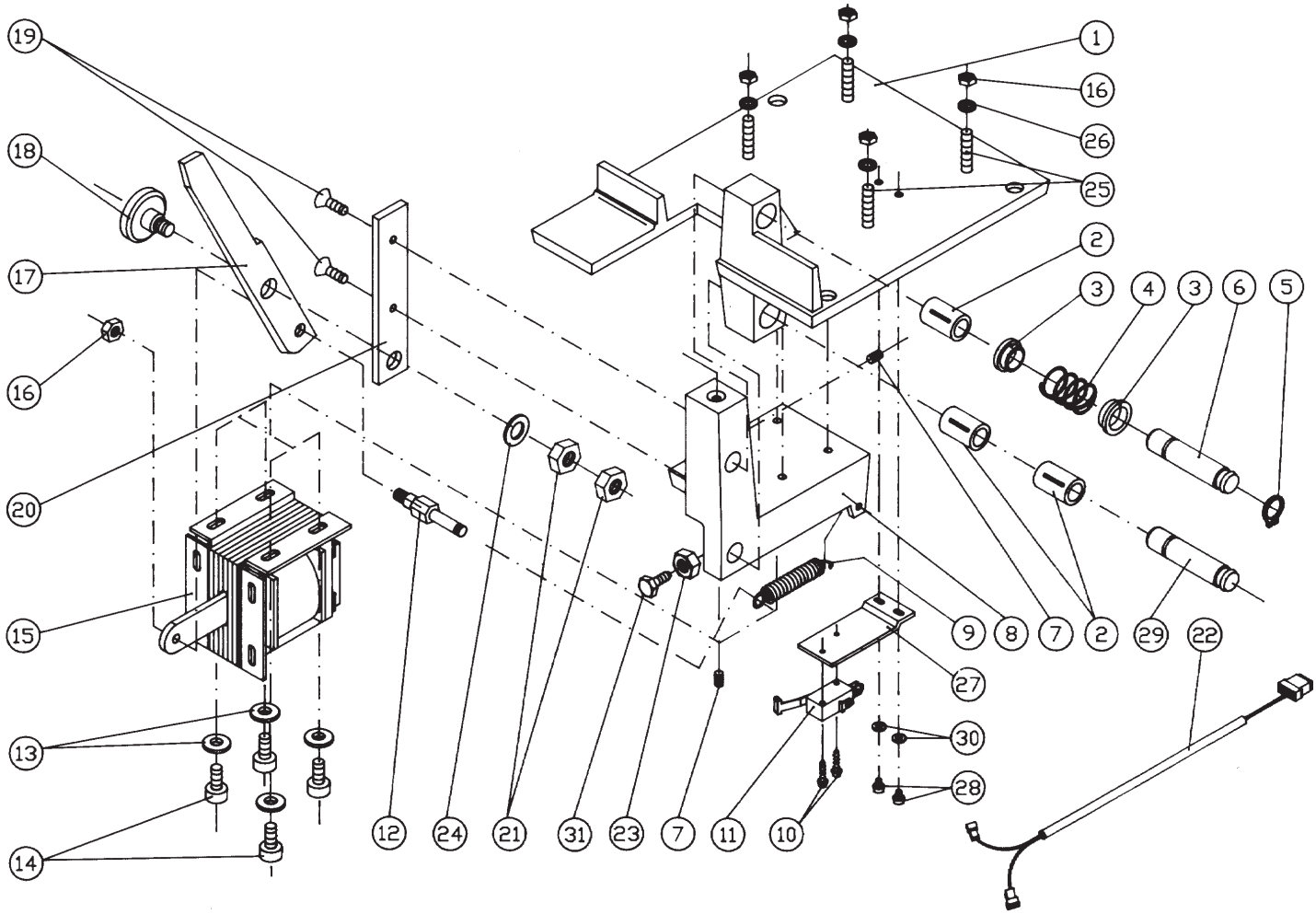
19
18
17
16
20
15
13
14
12
24
21
31
23
7
11
10
1
16
26
25
2
3
4
3
6
5
9
8
7
2
29
22
27
30
28