Información Técnica
Relación de piezas y planos despieces

Retestador de cantos RC21E (Ref. 2100000)

(*) Piezas que no se montan en la versión actual

Pos.	Ref.	Vrs.	Serie	Descripción
1	2102179			CUERPO RETESTADOR (Azul)
2	2126078			MUELLE RETROCESO CORREDERA
3	2122140			PASADOR GUIA
4	2122141			PASADOR ANTIGIRO
5	2102180	B0		CORREDERA RETESTADOR (Azul)
* 5 -	2145244			CORREDERA RETEST. C/TORNILLOS
6	2150112			JUEGO 2 CUCHILLAS RETESTADOR RC21E
7	9073005			TORNILLO C.AV. M.4X8 PH.
8	2102181			PALANCA RETESTADOR (Azul)
9	8478018	B1	103575	TORNILLO TRILOBULAR C.AVE M.4x10 PH
* 9 -	7070023	B0		TORNILLO AUT. 6X12mm PH BZ C.AV.
* 9 -	2173026			TORNILLO C. AV. M4X12 PH
10	2119136			ADHESIVO MARCA RC21E
11	1685018			TUERCA CUADRADA M.4

Información Técnica
Plano despiece y relación de piezas

Retestador de cantos RC21E (Ref. 2100000)
Versión B

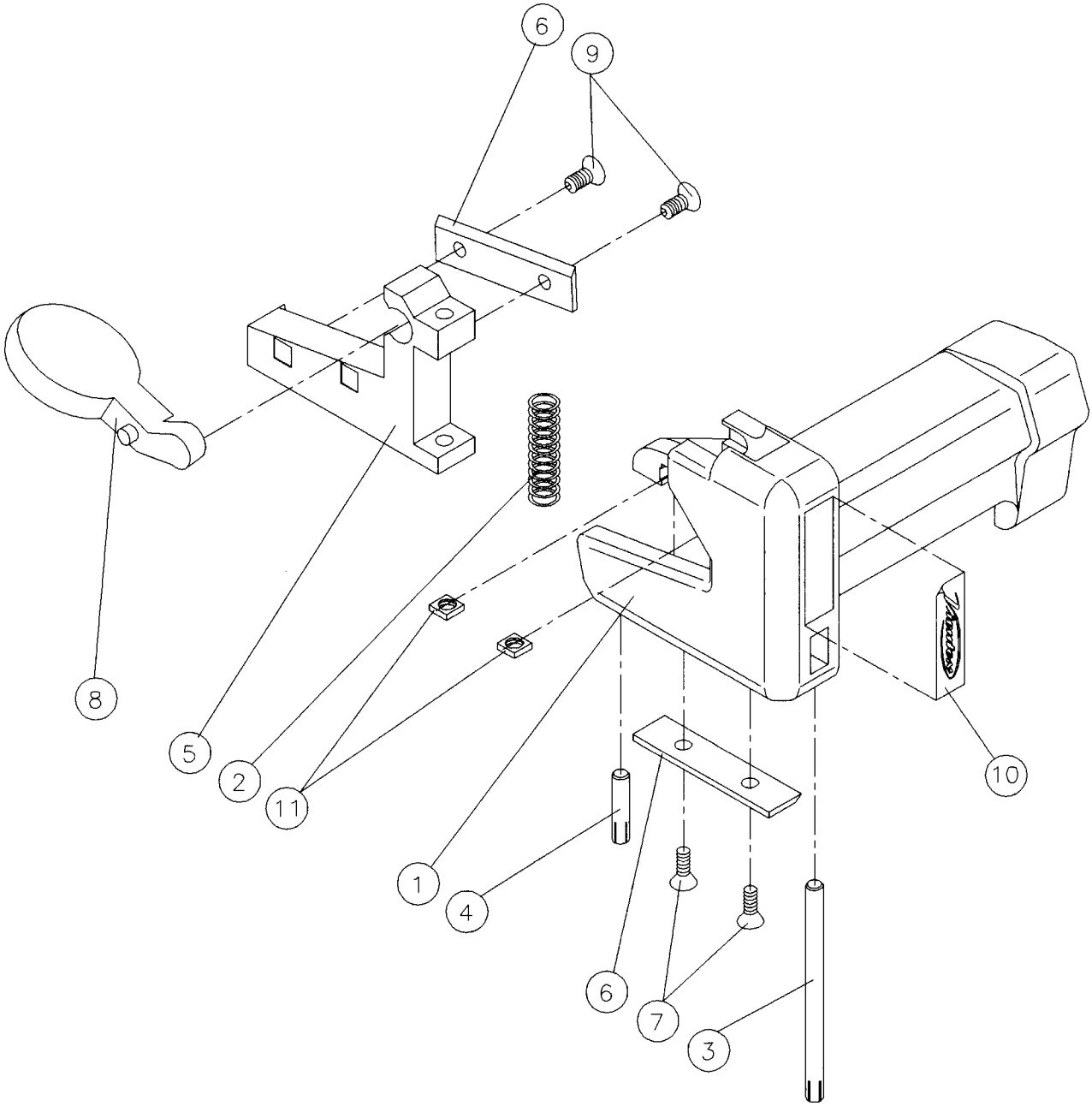

Información Técnica
Plano despiece y relación de piezas
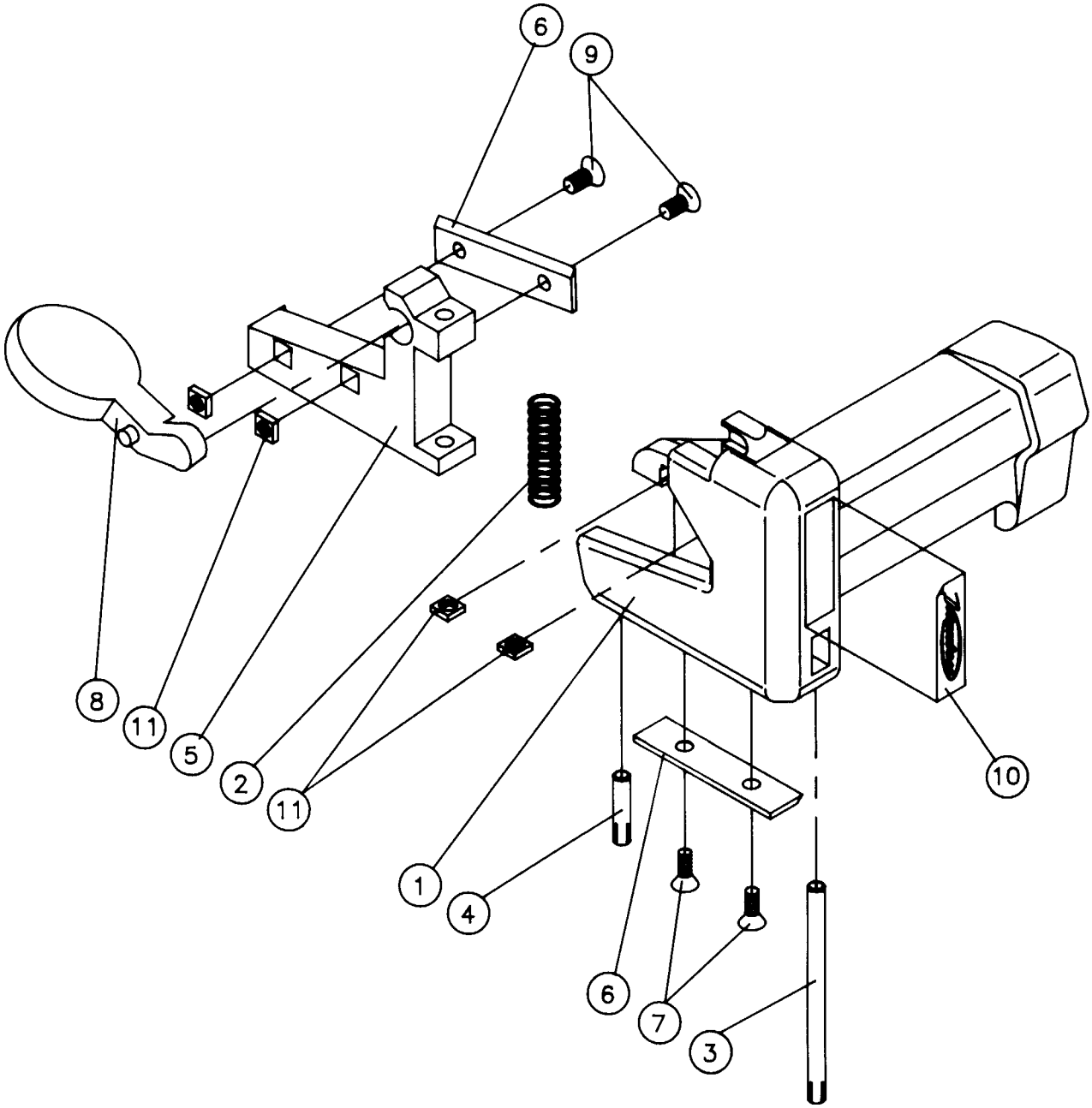
Retestador de cantos RC21E (Ref. 2100000)
Versión A