Información Técnica
Relación de piezas y planos despieces

Cabezal ZB93 (Ref. 1750000)

(*) Piezas que no se montan en la versión actual

Pos.	Ref.	Vrs.	Serie	Descripción
1	7088010			ANILLO ELASTICO N-5
2	1706062			CUERPO CABEZAL
3	1226035			RESORTE TORNILLO FIJACION
4	1222019			TORNILLO FIJACION
5	1750085			CJTO. VARILLA ZB-93
6	1703071			PATIN ZB-93
7	1728099			EJE EMPUNADURA ZB-93
8	1706061			ESCUADRA TOPE
9	1729002			TORNILLO ESCUADRA
10	1771024			TORNILLO EXAGONAL M.6X15
11	1771022			TORNILLO EXAGONAL M.6X20
12	1771023			TORNILLO EXAGONAL M.6X40
13	2525006			EMPUNADURA
14	2585007			TUERCA EXAGONAL M.10
15	1719015			CHAPA MILIMETRADA ZB-93
S/P	1794045			CAJA EMBALAJE ZB-93

Pos.	Ref.	Vrs.	Serie	Descripción

Información Técnica
Plano despiece y relación de piezas
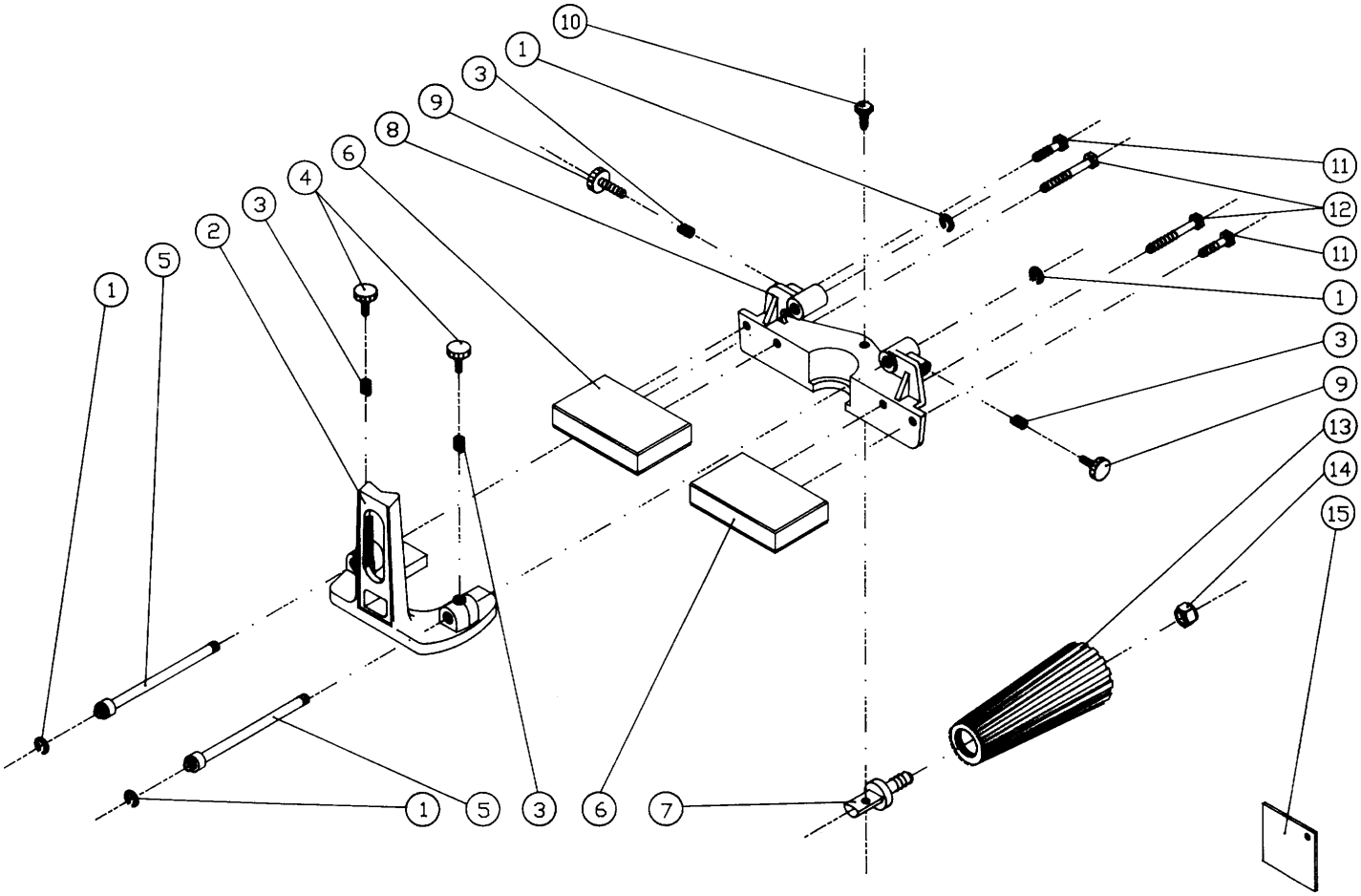
Cabezal ZB93 (Ref. 1750000)
Versión A