Información Técnica
Relación de piezas y planos despieces

Accesorio sargento unión ASU317S (Ref. 1745927)

(*) Piezas que no se montan en la versión actual

Pos.	Ref.	Vrs.	Serie	Descripción
1	1416095			ADHESIVO LOGO VIRUTEX
2	1702725			CUERPO VENTOSA PARA ASU317S
3	1706548			SOPORTE HUSILLO
4	1706549			SOPORTE HUSILLO
5	1719533			ADHESIVO MODELO ASU317S
6	1721504			COLUMNA GUIA
7	1721505			HUSILLO
8	1721515			TOPE FIJACION
9	1745929			CONJUNTO HUSILLO C/EMPUÑADURA
10	1745971			CJTO.VENTOSA ACC. ASU317S
11	2585007			TUERCA EXAGONAL M.10 (DIN 934)
12	2819017			ADHESIVO LOGO VIRUTEX
13	5080007			ARANDELA PLANA d.10,5x20x2 (DIN125-A)
14	6002569			MANETA VENTOSA
15	6021337			EJE MANETA
16	6023493			ARANDELA ASIENTO MANETA
17	6026172			MUELLE CONICO
18	6045671			CONJUNTO BASE VENTOSA
19	6088135			PASADOR CILINDRICO D.4x20 DIN 7
20	6478002			TORNILLO TRILOBULAR C.CIL. M.4X12 PH.
21	8678008			TORNILLO TRILOBULAR C.ALOM. M.4x10 PH.
22	8802692			EMPUÑADURA ASU317S
23	9075004			TORNILLO ALLEN M.5x10 (DIN 912)
24	9280063			ARANDELA d.5,1x13x1,5
25	1706599	B0		SOPORTE NIVELADOR
26	1725147	B0		POMO NIVELADOR
27	8102020	B0		TOPE APRIETE
28	8180006	B0		ARANDELA PLANA d.7,4x14x1,6 (DIN125-B)
29	9026016	B0		RESORTE CUERPO EXCENTRICA
S/P	8394161			CAJA PEQUENA PB83E

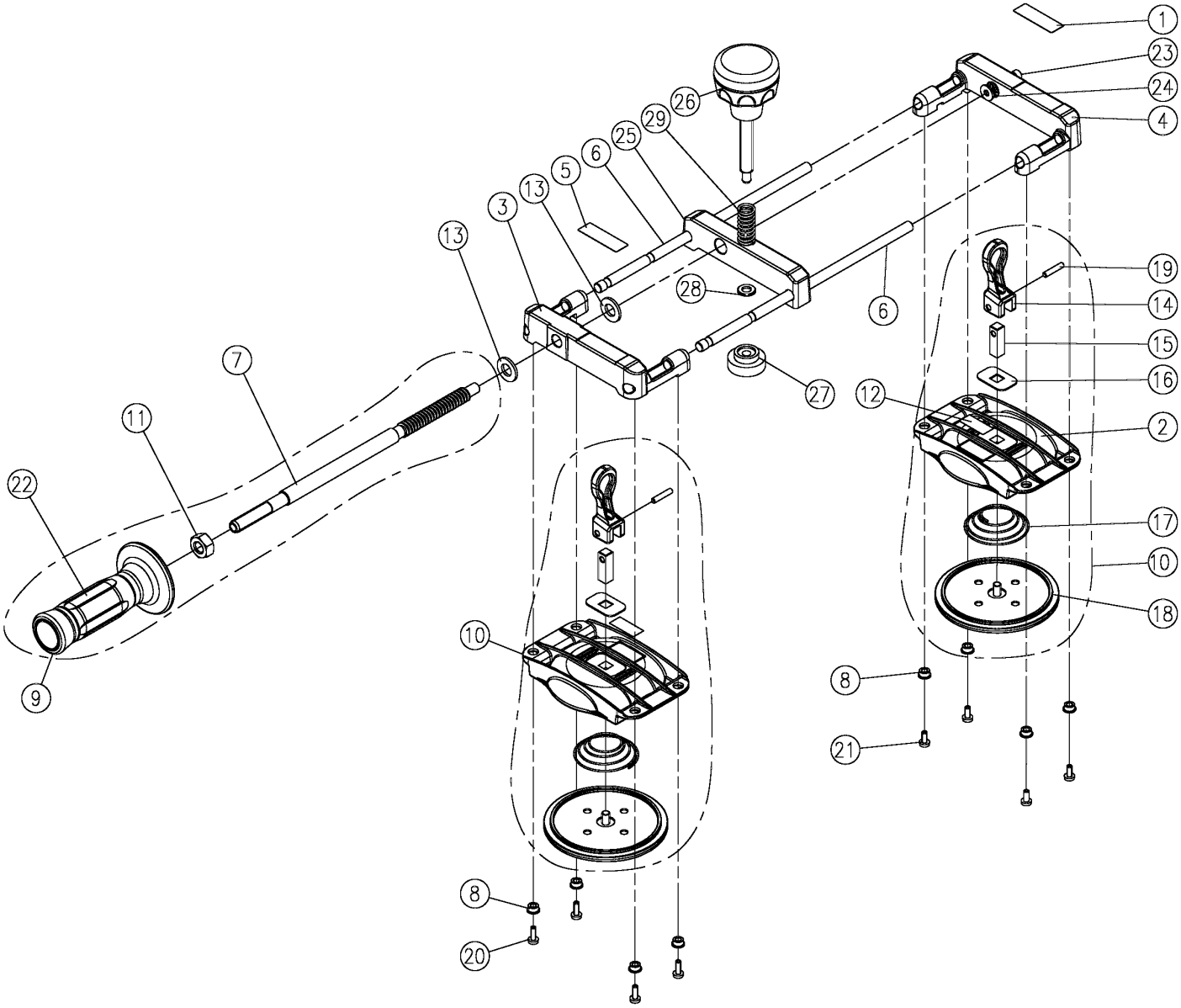
1
23
24
4
26
29
25
6
5
13
3
13
28
6
19
14
15
16
27
12
2
7
11
22
17
10
18
10
9
8
21
8
20