Información Técnica
Relación de piezas y planos despieces

Útil de cortes paralelos UCP90 (Ref. 9045705)

(*) Piezas que no se montan en la versión actual

Pos.	Ref.	Vrs.	Serie	Descripción
1	2280004			ARANDELA PLANA d.5,2x11,1x0,7
2	2289002			PALOMILLA M-5
3	2819017			ADHESIVO LOGO VIRUTEX
4	5323141			LLAVE FIJA E/C 8
5	6002569			MANETA VENTOSA
6	6002570			CUERPO VENTOSA-VIRUTEX
7	6021337			EJE MANETA
8	6023493			ARANDELA ASIENTO MANETA
9	6026172			MUELLE CONICO
10	6045671			CONJUNTO BASE VENTOSA
11	6045756			JGO 2 VENTOSAS APRIETE UCP90
12	6045710			JGO 2 SARGENTOS
13	6088135			PASADOR CILINDRICO D.4x20 DIN 7
14	9004243			APOYO ANTIDESLIZANTE 1,40m
15	9006420			REGLE GUIA 1,40M
16	7402831	B0		PATIN BASE SR74
* 16 -	9006421			PERFIL GUIA BRIDA UCP90
17	9006422			BRIDA FIJACION UCP90
18	9019448			ADHESIVO MODELO UCP90
19	9071045			TORNILLO EXAGONAL M5x12 UCP90
20	9074024			TORNILLO C.R.C.C. M5x15 FRESADO
* 21	9574001			TORNILLO C.R.C.C. M.5X15 (DIN 603)
22	1025110	B0		POMO CG M5 HEMBRA

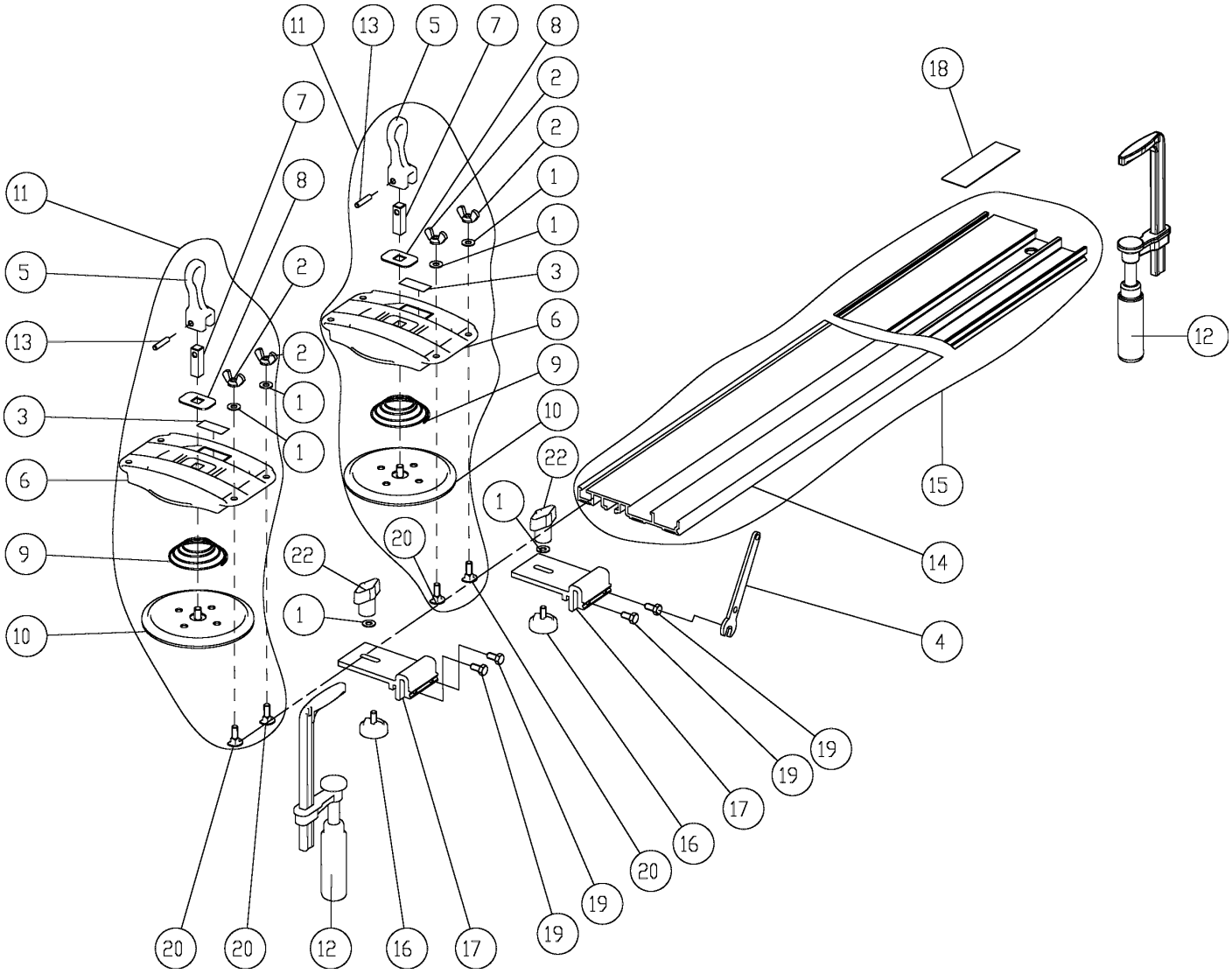
11
13
5
7
8
2
2
1
1
3
6
9
10
22
1
20
19
19
17
16
20
19
19
12
16
17
20
20
18
12
15
14
4
7
8
2
2
1
1
11
5
13
3
6
9
10
22
1

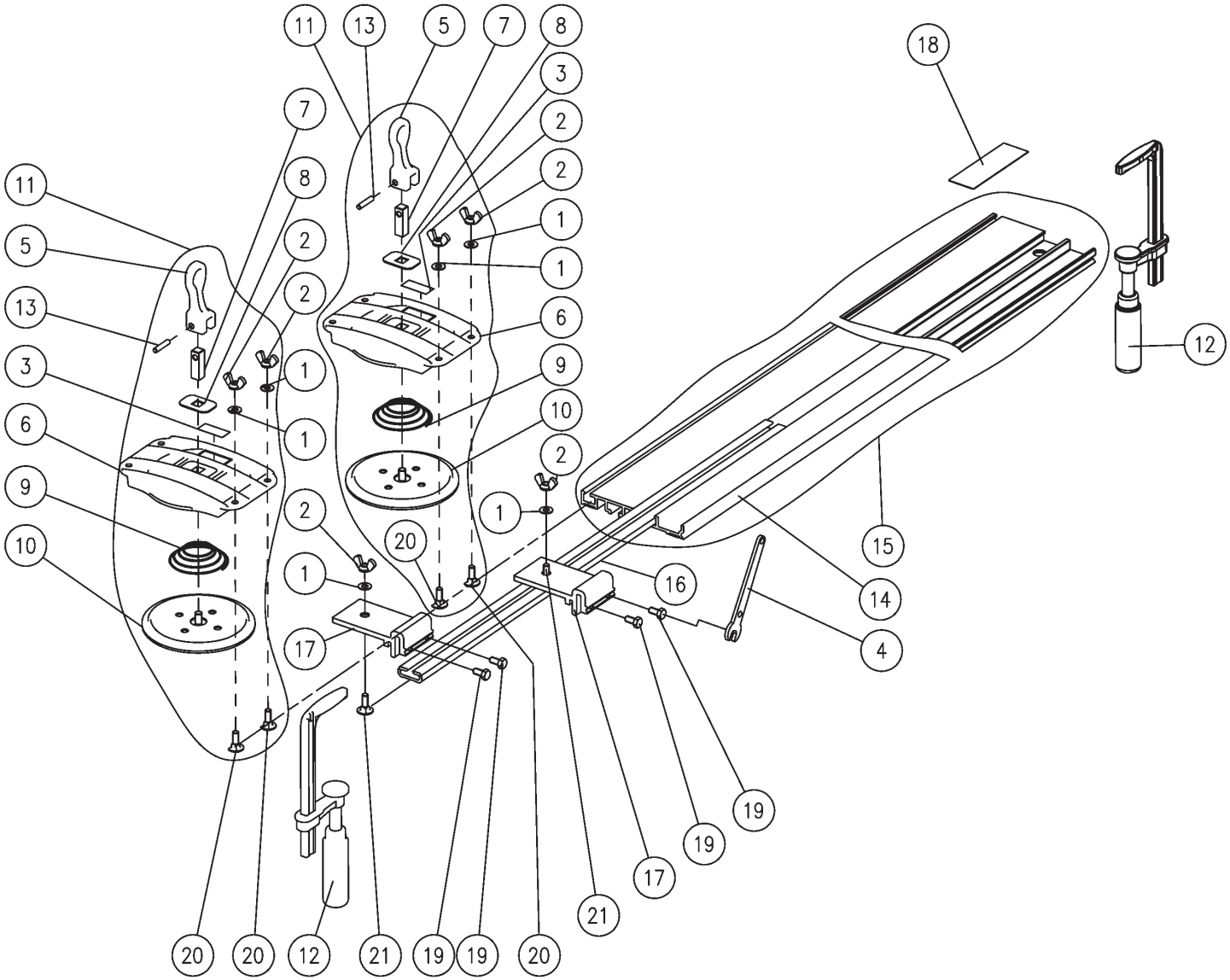
11
13
5
7
8
3
2
2
1
1
6
9
10
2
1
20
16
17
18
12
15
14
4
19
19
17
21
20
20
12
21
19
19
20
7
8
2
2
1
1
11
5
13
3
6
9
10