Información Técnica
Relación de piezas y planos despieces

Plantilla lazos PL11 (Ref. 5000000)

(*) Piezas que no se montan en la versión actual

Pos.	Ref.	Vrs.	Serie	Descripción
1	5025020			POMO SUPERIOR
2	5080007			ARANDELA PLANA D.10,5 DIN125 FORMA A
3	5001032			BRIDA SUPERIOR
4	5002198	B0		PLANTILLA LAZOS PASO 16mm.
4 -	5002199	B0		PLANTILLA LAZOS PASO 34mm.
4 -	5045147	B0		KIT PLANTILLA LAZOS 16mm.(AS93)
4 -	5045148	B0		KIT PLANTILLA LAZOS 34mm.(AS93)
4 -	7745149	B0		KIT PLANTILLA LAZOS 16mm.(FR77C/FR78C)
4 -	7745150	B0		KIT PLANTILLA LAZOS 34mm.(FR77C/FR78C)
4 -	5002032			PLANTILLA LAZOS PASO 26mm.
5	2070004			TORNILLO AUT. 6X1/4 PH.BZ.
6	5022047			TORNILLO FIJACION CORREDERA
7	2024084			ARANDELA ABOMBADA E=0,4
8	4026006			MUELLE SUPERIOR
9	5001017			BASE PLANTILLA
10	5002045			CORREDERA
11	5021094			TORNILLO REGULADOR CORREDERA
12	5023161	B0		TOPE DE LA CORREDERA PASO 16mm.
12 -	5023162	B0		TOPE DE LA CORREDERA PASO 34mm.
12 -	5023055			TOPE DE LA CORREDERA PASO 26mm
13	7070022			TORNILLO AUT. 6X1/2 PH.BZ.
14	5026010			MUELLE FRONTAL
18	5021095			CASQUILLO DISTANCIADOR POMO
19	5025021			POMO FRONTAL
20	5001033			BRIDA FRONTAL
21	5022015			CASQUILLO GUIA PLANTILLA
22	2023022			ARANDELA PLANA
23	5016018			CHAPA MARCA PLANTILLA LAZOS
24	5016037			GALGA MILIMETRADA
25	5046032			CJTO. BASE CON BRIDA SUP. Y PEINE
S/P	5094020			CAJA EMBALAJE PL-11

Información Técnica
Plano despiece y relación de piezas

Plantilla lazos PL11 (Ref. 5000000)
Versión B

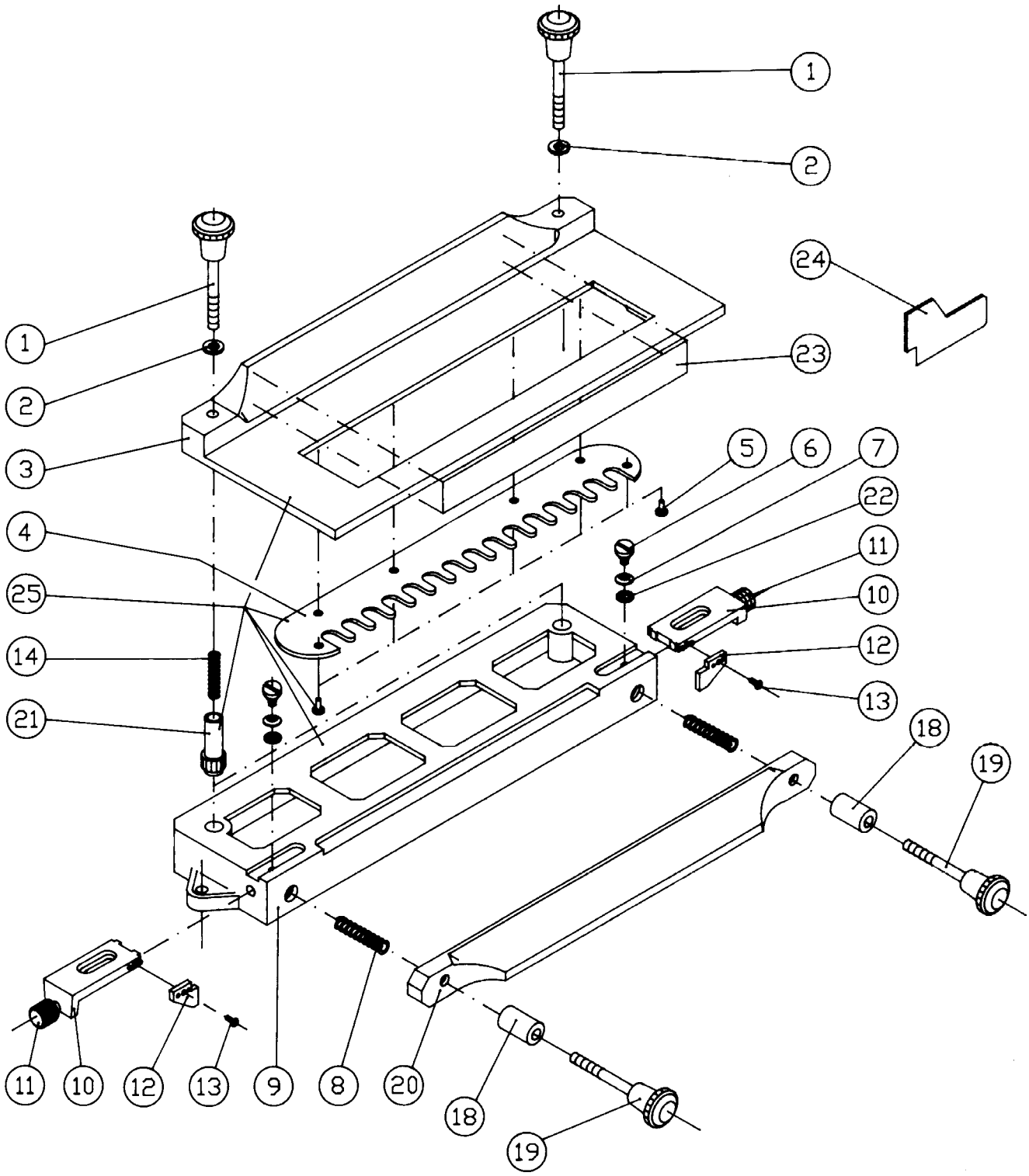

Información Técnica
Plano despiece y relación de piezas
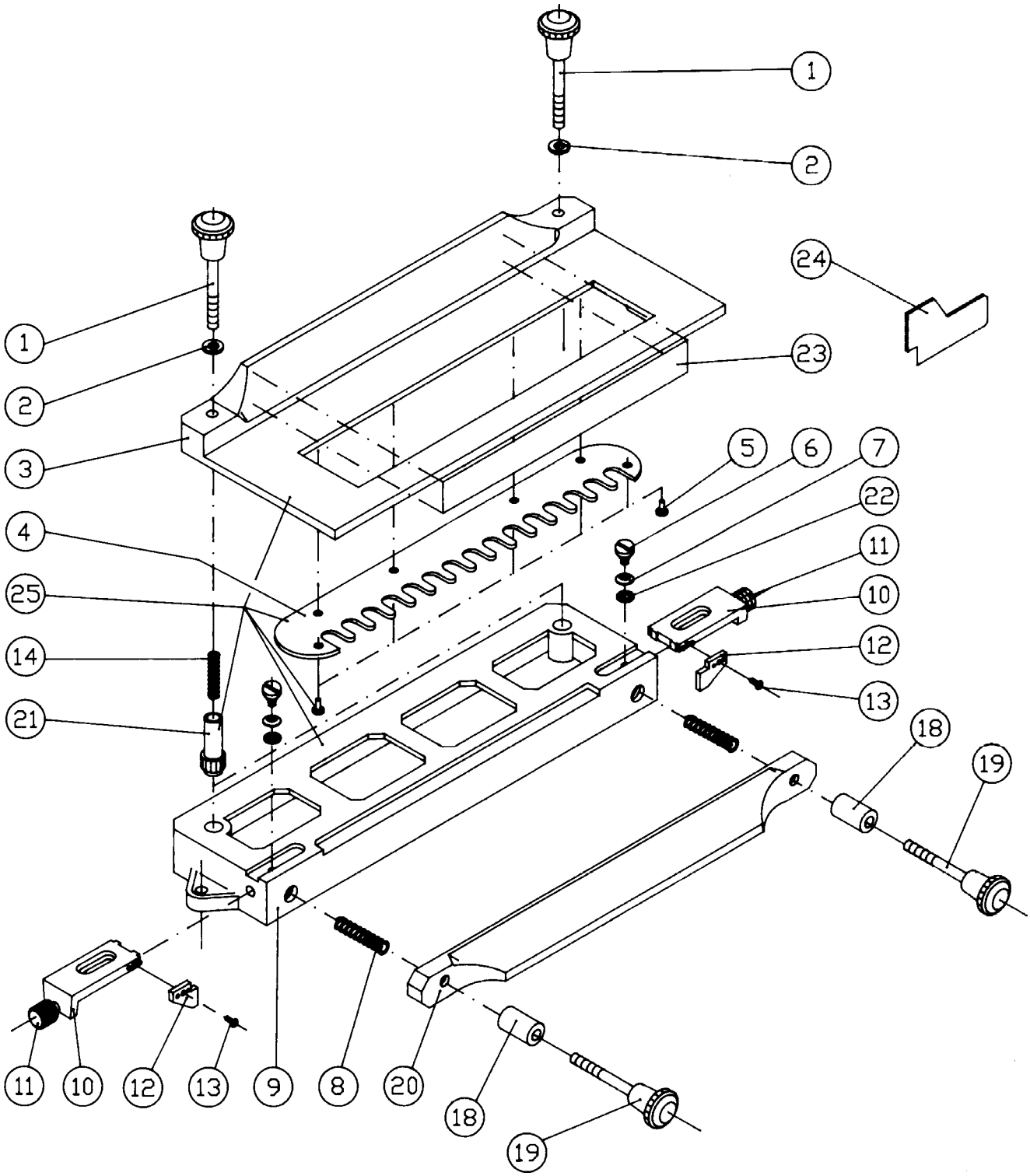
Plantilla lazos PL11 (Ref. 5000000)
Versión A